PAPILLON

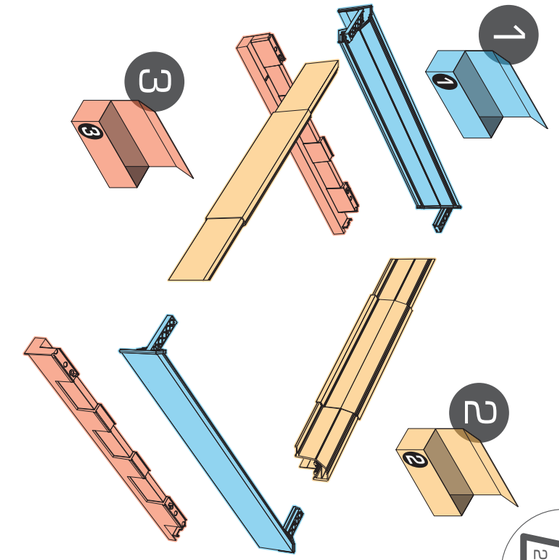

20 kg

BLUM TANDEM

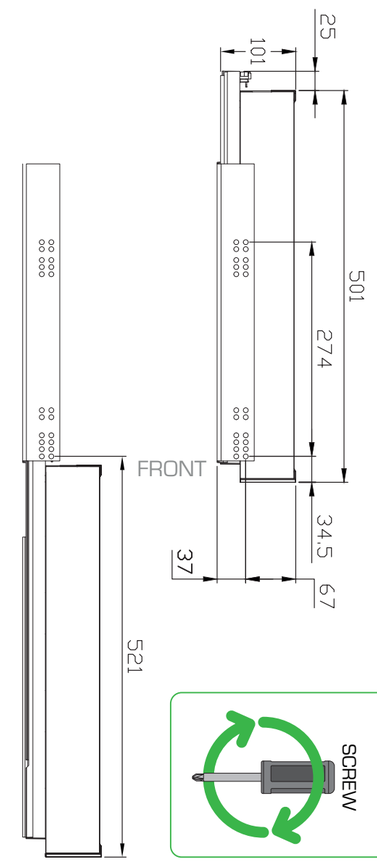

1

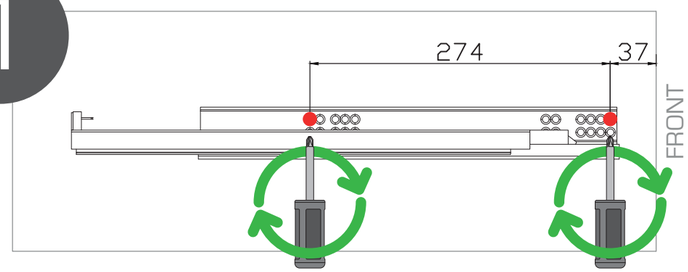

2

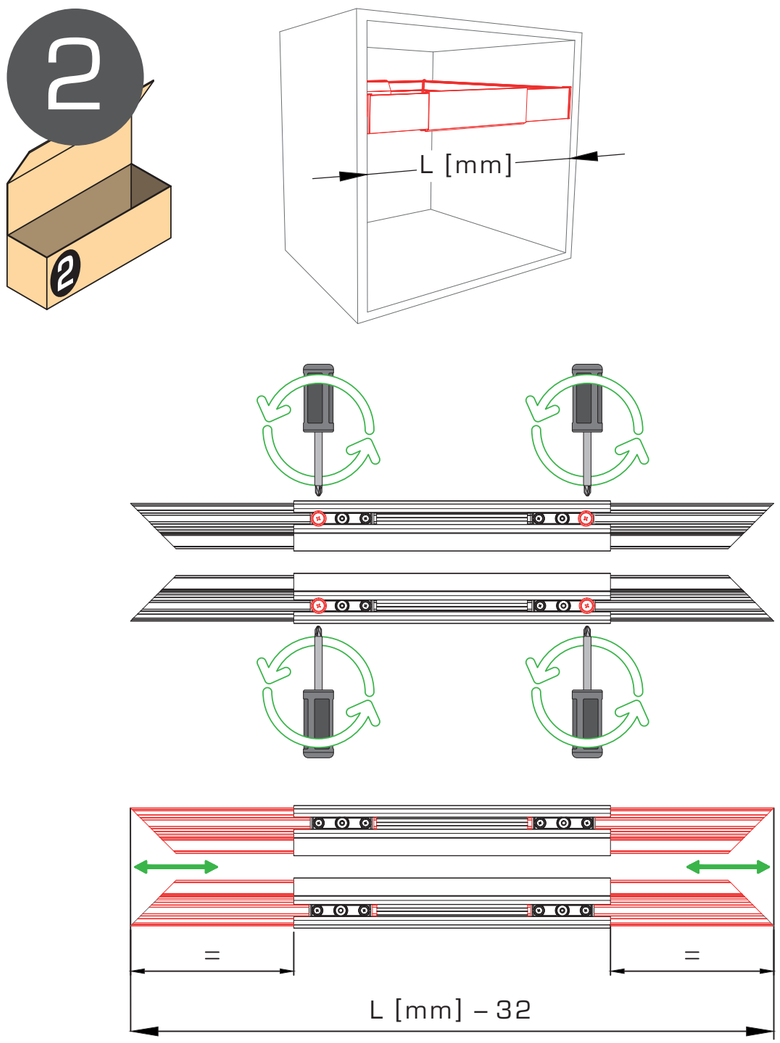

3

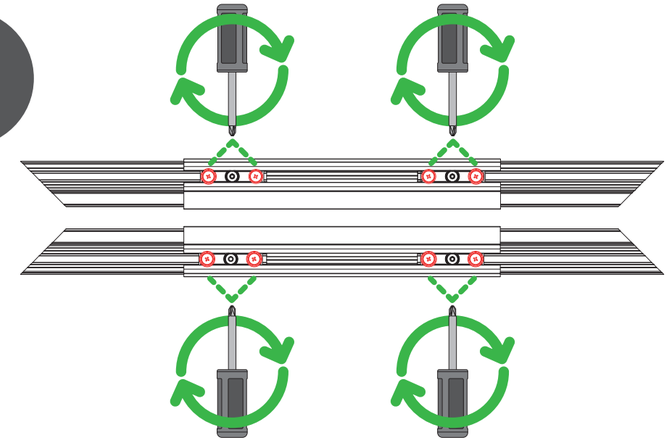

4

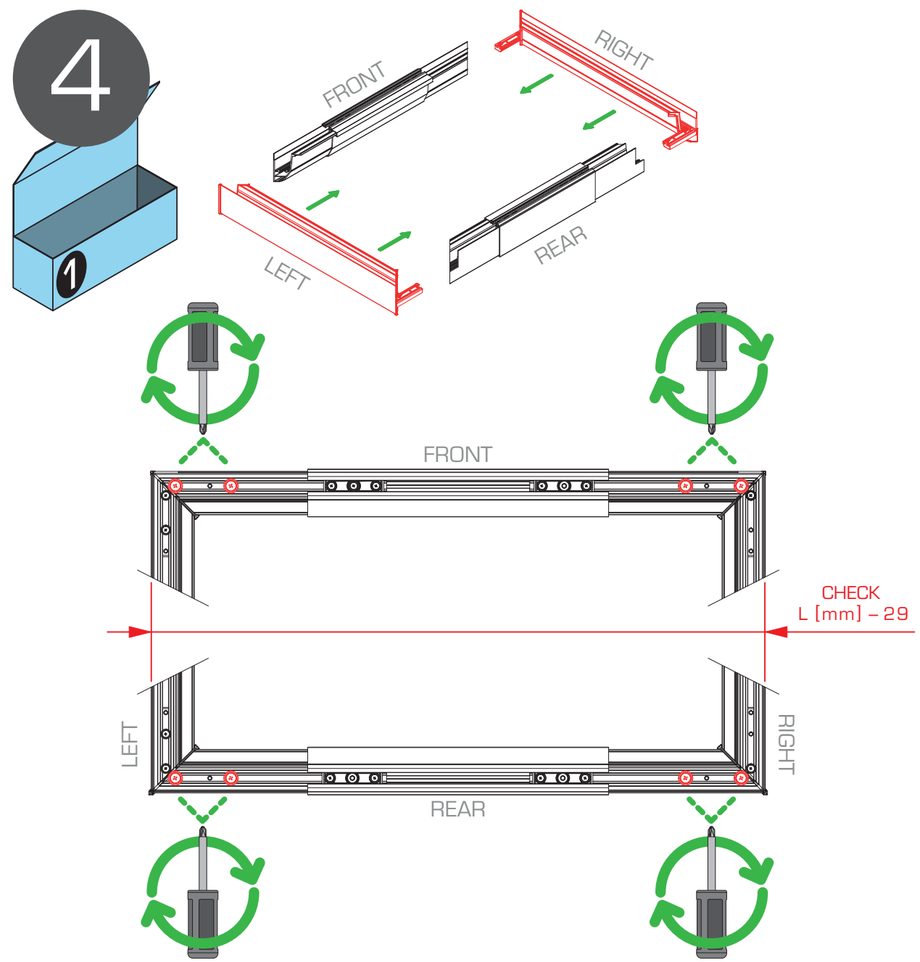

LEGEND

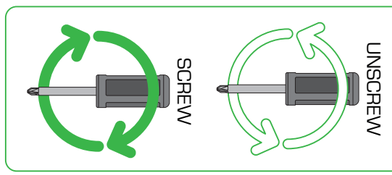

GARANZIA / GARANTIE / GARANTIE / GARANTÍA / GUARANTEE

IT
GARANZIA: 24 MESI DALLA DATA DI ACQUISTO RIPORTATA SULLO SCONTRINO FISCALE. LA GARANZIA COPRE IL PRODOTTO DA DIFETTI DI FABBRICAZIONE; L'ERRATO MONTAGGIO E L'USO IMPROPRIO NE FANNO DECADERE LA VALIDITÀ.
IN SEGUITO AD EVENTUALI AGGIORNAMENTI E MIGLIORIE DELLE TECNICHE PRODUTTIVE, L'AZIENDA SI RISERVA LA FACOLTÀ DI APPORTARE MODIFICHE AI PRODOTTI SENZA ALCUN PREAVVISO. LA SERVETTO DECLINA OGNI RESPONSABILITÀ PER L'USO IMPROPRIO DEL PRODOTTO.

DE
GARANTIE: 24 MONATE NACH KAUFDATUM (KAUFBELEG).
DIE GARANTIE DECKT NUR HERSTELLUNGSFEHLER; BEI FEHLERHAFTER MONTAGE UND/ODER ANWENDUNG ENTFÄLLT DIE GÜLTIGKEIT DER GARANTIE.
DIE FIRMA BEHÄLT SICH DAS RECHT VOR ÄNDERUNGEN UND/ODER VERBESSERUNGEN OHNE VORHERIGE ANGABEN VORZUNEHMEN. DIE FIRMA SERVETTO LEHNT JEGLICHE HAFTUNG BEI UNSACHGEMÄSSER ANWENDUNG AB.

FR
GARANTIE: 24 MOIS A PARTIR DE LA DATE D'ACHAT INDIQUÊE SUR LA FACTURE.
LE PRODUIT EST GARANTI CONTRE TOUT VICE DE CONSTRUCTION: LE MONTAGE INCORRECT ET L'UTILISATION NON CONFORME ANNULENT SA VALIDITE.
EN CAS DE MISES A JOUR ET AMELIORATIONS DES TECHNIQUES DE FABRICATION, LA SOCIETE SE RESERVE LA FACULTE D'APPORTER DES MODIFICATIONS AUX PRODUITS SANS AUCUN PREAVIS. LA SERVETTO DECLINE TOUTE RESPONSABILITE POUR L'USAGE INCORRECT DES PRODUITS.

ES
GARANTÍA DE 24 MESES DESDE LA FECHA DE COMPRA.
LA GARANTÍA CUBRE EL PRODUCTO EN CASO DE DEFECTOS DE FABRICACIÓN. EN CASO DE MONTAJE DEFECTUOSO Y USO INAPROPRIADO, LA GARANTÍA NO ES VÁLIDA. LA EMPRESA TIENE DERECHO DE MODIFICAR LOS PRODUCTOS SIN AVISO ANTICIPADO POR MEJORÌAS DE LAS TECNICAS PRODUCTIVAS. LA SERVETTO NO TIENE RESPONSABILIDAD POR USO IMPROPRIO DE LOS PRODUCTOS.

EN
THIS GUARANTEE IS VALID FOR 24 MONTHS FROM THE DATE OF PURCHASE (SEE THE RECEIPT). THE GUARANTEE COVERS THE MANUFACTURING DEFECTS. IN CASE OF INCORRECT INSTALLATION AND IMPROPER USE, THE GUARANTEE IS NOT VALID. FOLLOWING TO ANY UPDATING OR IMPROVEMENTS TO THE PRODUCTIVE SYSTEMS, THE COMPANY RESERVES THE RIGHT TO CHANGE THE PRODUCTS WITHOUT ANY ADVANCE NOTICE. SERVETTO COMPANY DECLINES ALL RESPONSIBILITIES FOR THE WRONG USE OF ITS PRODUCTS.

100% MADE IN ITALY

Via Brughetti, 32 | 20813 Bovisio Masciago | Monza Brianza | Italy
tel. +39 0362 558899 | fax +39 0362 591907
www.servetto.it | www.servettocose.com

STAMPATO SU CARTA RICLATA | PRINTED ON RECYCLED PAPER

5

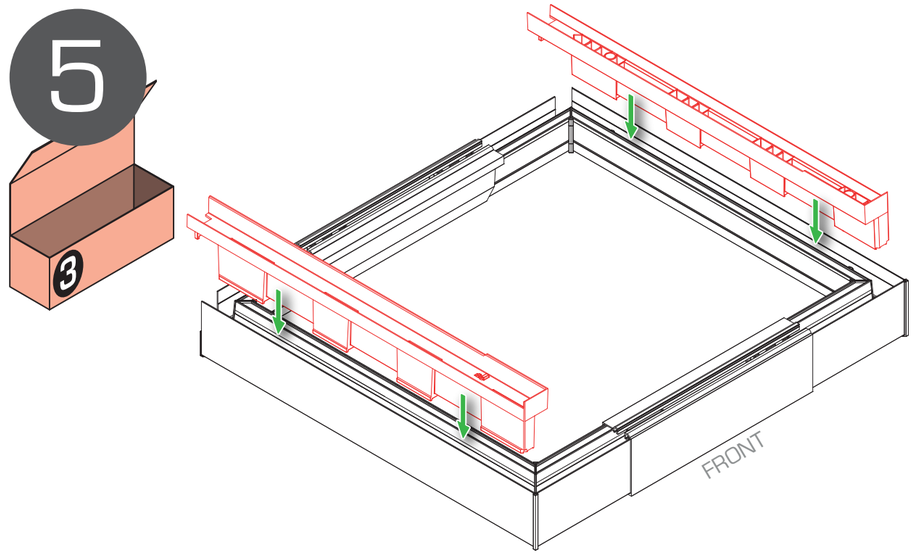

6

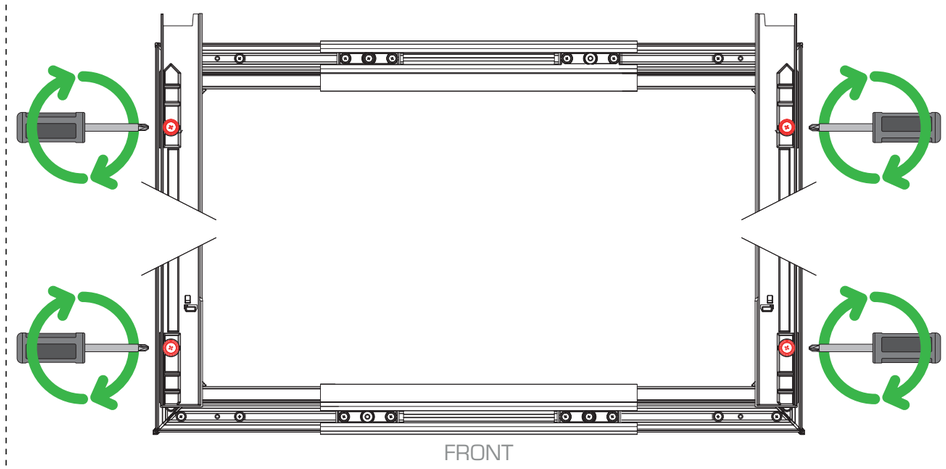

7

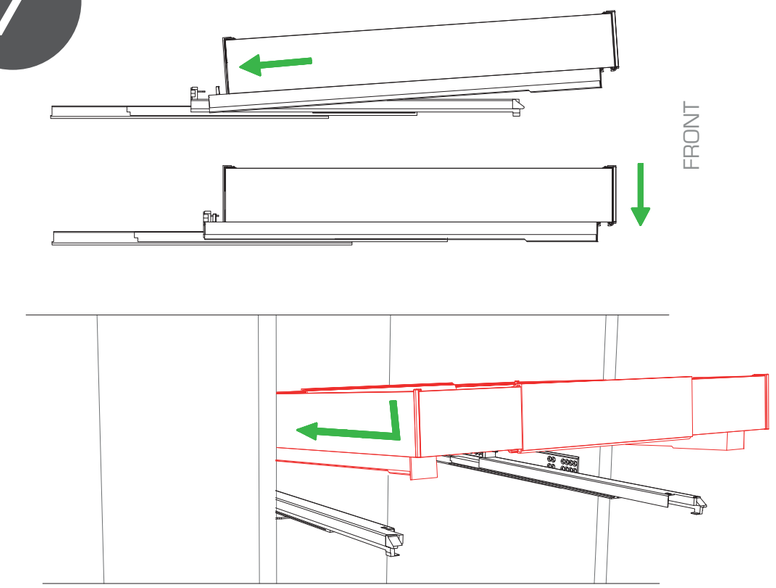
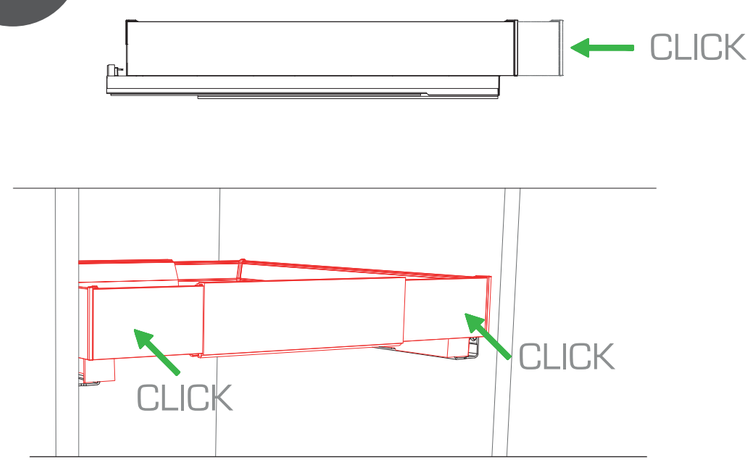
8